Technische Daten L3

Basismaschine
Spezifikationen, Geschwindigkeit, Beschleunigung

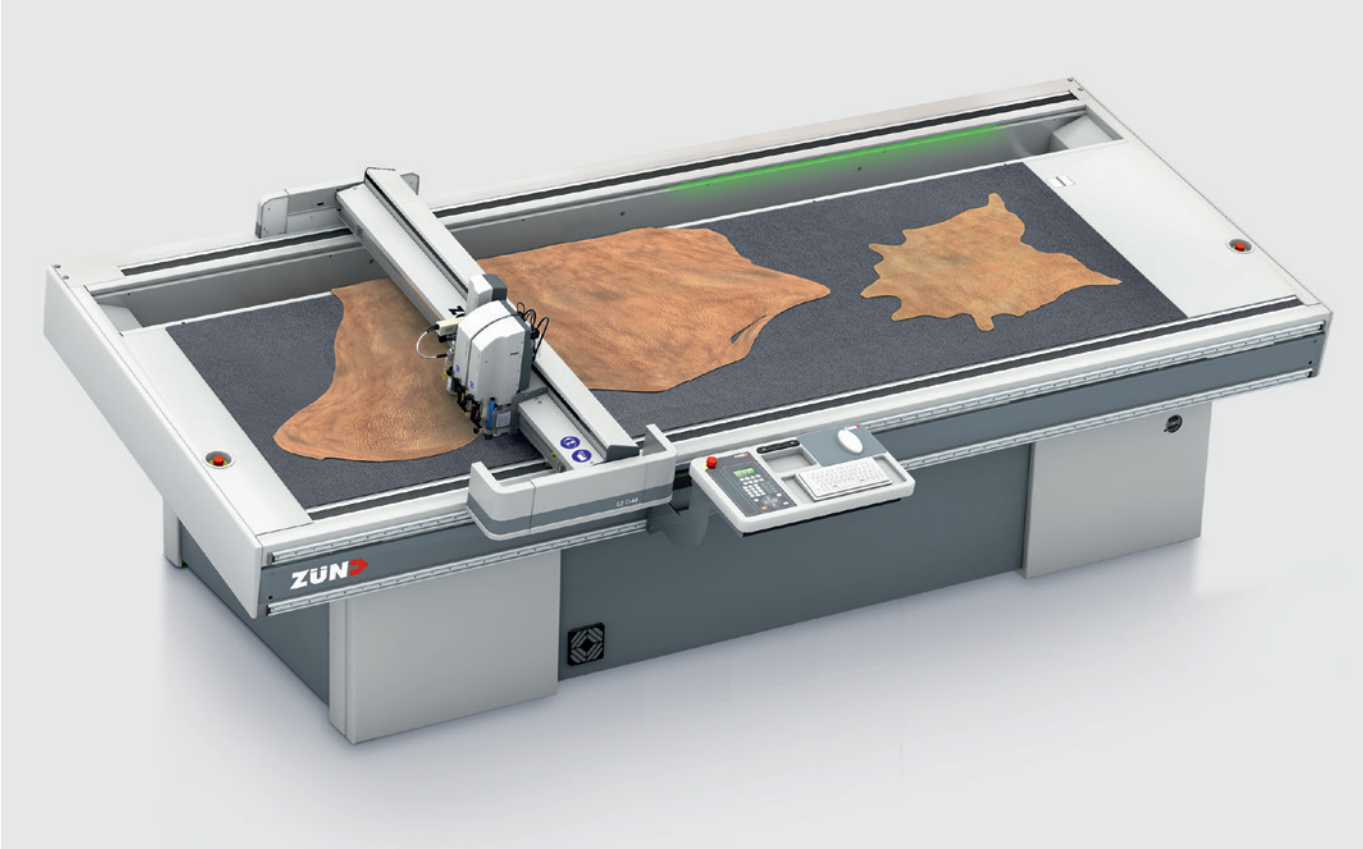

08-2023

Spezifikationen

Bodenbelastung	200 kg/m²
Interface	RS232C/V24, Ethernet 10/100 Mbit
Betriebstemperatur	10-35 °C
Relative Luftfeuchtigkeit	10-80 % nicht kondensierend
Lärmemission [1]	< 75 dB(A)
Materialdurchlass [2]	30 mm
Elektrische Voraussetzung	AC 3ph+N+GND, 208/400 V, 50/60 Hz, 32 A
max. Materialgewicht	30 kg/m²

Geschwindigkeit, Beschleunigung [3]

max. Geschwindigkeit X/Y-Achse	1414 mm/s
max. Beschleunigung X/Y-Achse	11.03 m/s²
max. Geschwindigkeit Z-Achse	500 mm/s
max. Beschleunigung Z-Achse	10 m/s²
max. Rotationsgeschwindigkeit T-Achse	44.2 rad/s
max. Rotationsbeschleunigung T-Achse	3068 rad/s²

1) Abhängig von der eingesetzten Schneidtechnologie, dem bearbeiteten Material, dem Vakuumerzeuger und den Umgebungsbedingungen kann der Wert zwischen <75 dB(A) und ~85 dB(A) variieren.
2) Abhängig von Material und Bearbeitungsmethode.
3) X/Y Fahrsystem, statisch bei konstanter Betriebstemperatur (weiter abhängig von der eingesetzten Schneidtechnologie).

Technische Änderungen vorbehalten.

Technische Daten L3

Basismaschine
Abmessungen, Gewicht

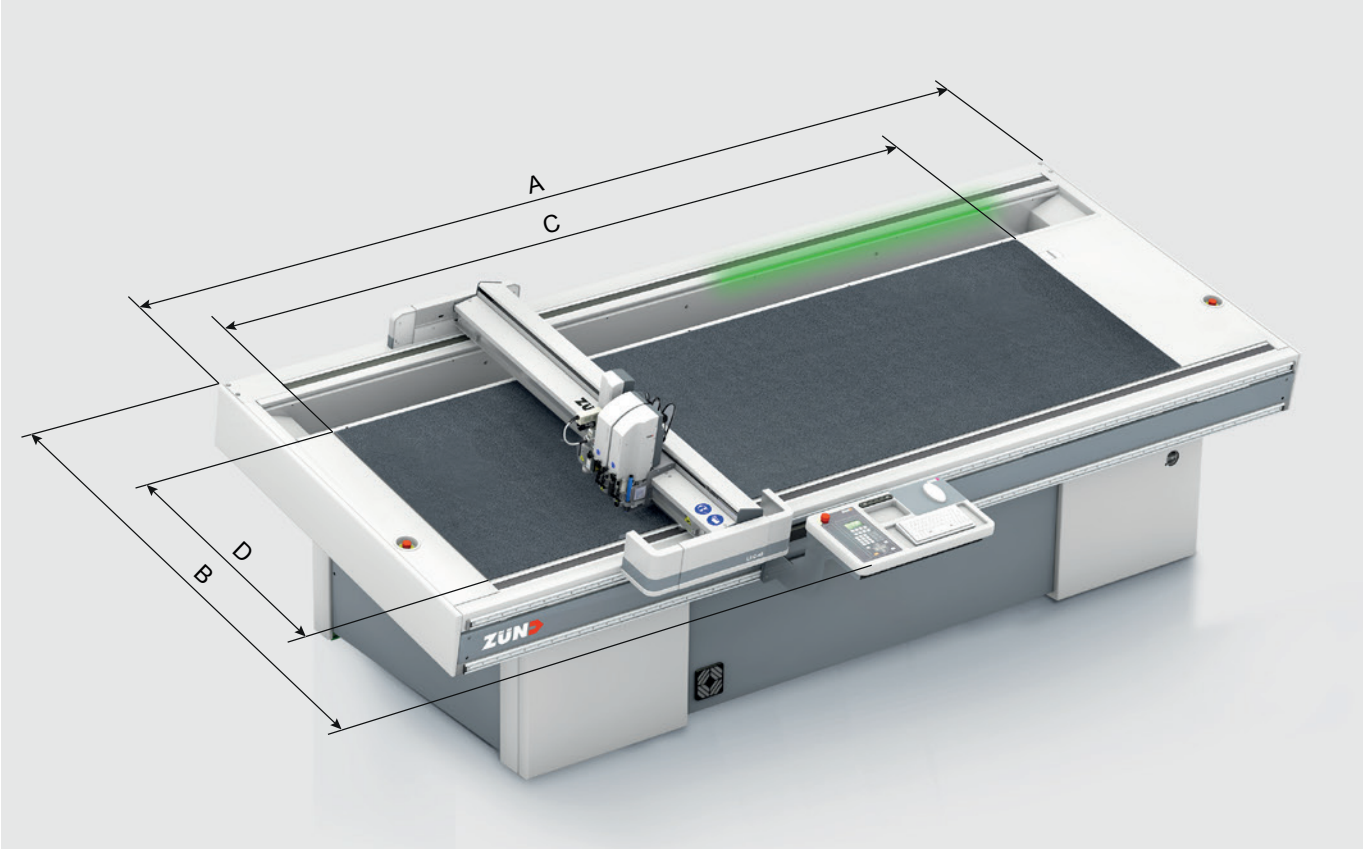

Typ	Arbeitsfläche (C x D)	Gesamtabmessung inkl. Bedienpult (A x B)	Vakuumzonen, individuell aktivierbar	Gewicht
C-40	2300 mm x 1000 mm	3100 mm x 2270 mm	40 Stk.	790 kg
C-56	3240 mm x 1000 mm	4040 mm x 2270 mm	56 Stk.	980 kg

Technische Änderungen vorbehalten.

Technische Daten L3

Basismaschine inkl. Projektionssystem
Abmessungen

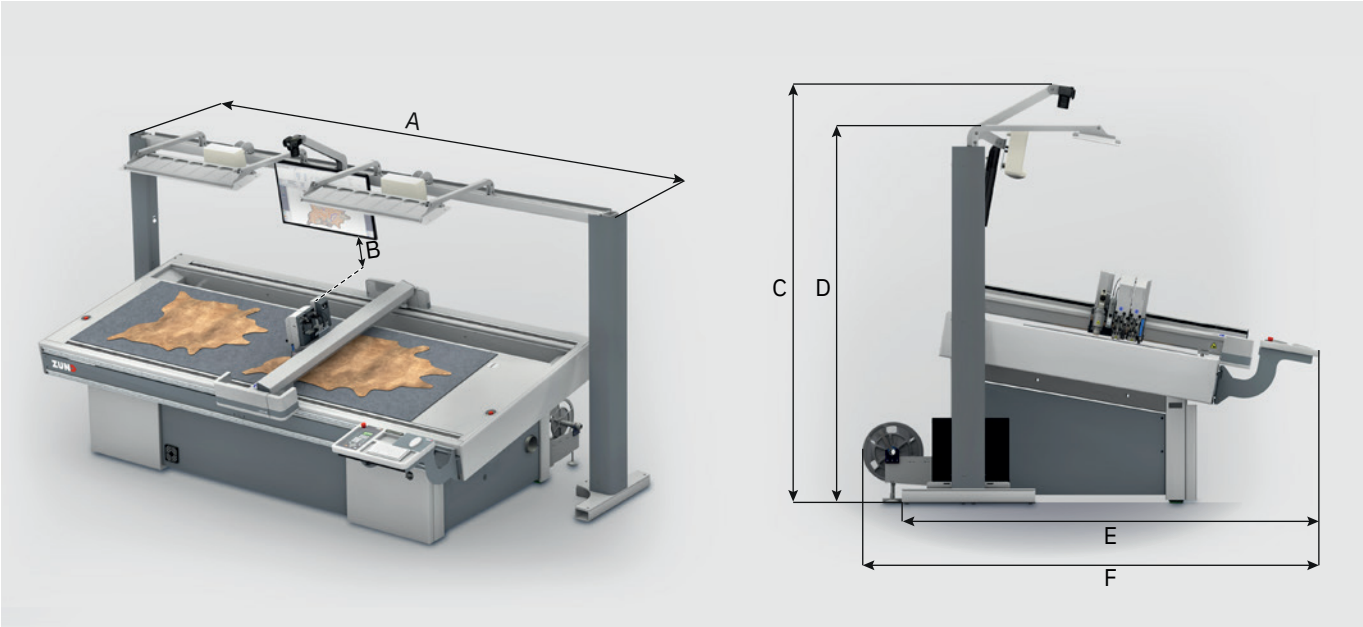

Abmessungen	C-40	C-56
Breite (A)	3715 mm	4655 mm
Mindestabstand zwischen Bildschirm und Modulen (B)	120 mm	120 mm
Höhe inkl. Kamera (C)	2610 mm [1)]	2530 mm [1)]
Höhe inkl. Projektor (D)	2565 mm [1)]	2260 mm [1)]
Länge inkl. Cutter mit Bedienpult (E)	2488 mm	2488 mm
Länge inkl. Abrolleinheit und Cutter mit Bedienpult (F)	2729 mm	2729 mm

1) Die angeführten Masse gelten nur für die von Zünd empfohlenen Geräte (Kamera, Projektor).

Technische Änderungen vorbehalten.

Zünd Systemtechnik AG
Industriestrasse 8 | CH-9450 Altstätten | T +41 71 554 81 00 | info@zund.com | www.zund.com

ZÜND
swiss cutting systems