Materiaalbehandeling
Zünd Digital Cutter

Your first choice in digital cutting.

ZÜND
swiss cutting systems

Handmatige plaattoevoer

Tandemgebruik

G3 S3

Bij tandemgebruik gebeuren aan- en afvoer parallel met de productie. Terwijl de bediener aan de ene kant materiaal aanvoert, werkt de snijmachine op de tegenoverliggende zijde. Dit bespaart tijd, beperkt stilstandtijden tot een minimum en verhoogt de productiviteit. Het werkvlak van het tandemvacuümsysteem bestaat uit twee onafhankelijk schakelbare vacuümplaten. Beide zijden van het werkvlak zijn uitgerust met toetsen voor het in-uitschakelen van het vacuüm en voor de vrijgave voor bewerking.

Voor het plaatsen van het materiaal kan het vacuüm voor het betreffende werkvlak worden ingeschakeld. Wanneer het materiaal correct is geplaatst, geeft de bediener de snijmachine met de vrijgavetoets aan dat de bewerking kan starten.

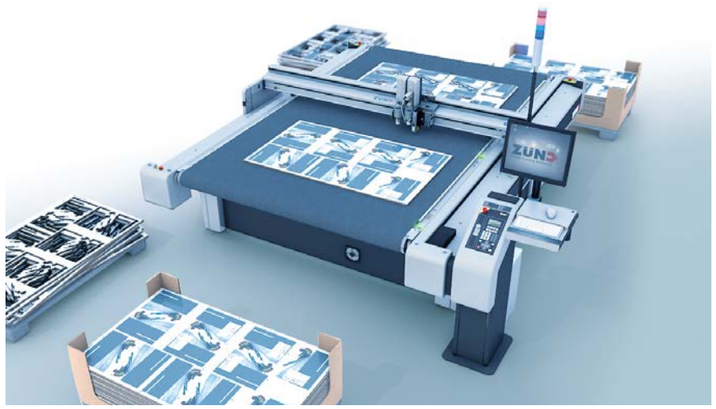

Velpositioneerinrichting

G3 S3 D3

De velpositioneerinrichting dient als mechanische toevoer voor exact uitlijnen van handmatig toegevoerd plaatmateriaal. Zij wordt altijd in combinatie met een snijmachineverlenging gebruikt. Op deze manier kunnen de platen op een lopende band worden geplaatst, terwijl de snijmachine het materiaal op het werkvlak bewerkt. Wanneer ook voor een snijmachineverlengstuk wordt gebruikt, dient dit als afneemzone. Be- en afladen kan dus zonder onderbreking van de productie gebeuren.

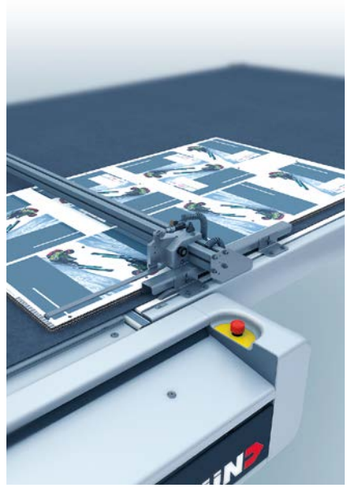

Automatische plaattoevoer

Sheet Feeder

S3

Hoge productiviteit en betrouwbare materiaaltoevoer: breid uw Zünd-snijmachine uit tot een automatische productiemachine! Bedrukte folievellen en dicht kartonmateriaal worden met zuignappen van de laadtafel naar het snijwerkvlak getransporteerd. Na de bewerking worden afval en eindproduct op de afnametafel verzameld. Met dit automatische verwerkingsproces bent u ook de grote opdrachten snel en flexibel de baas.

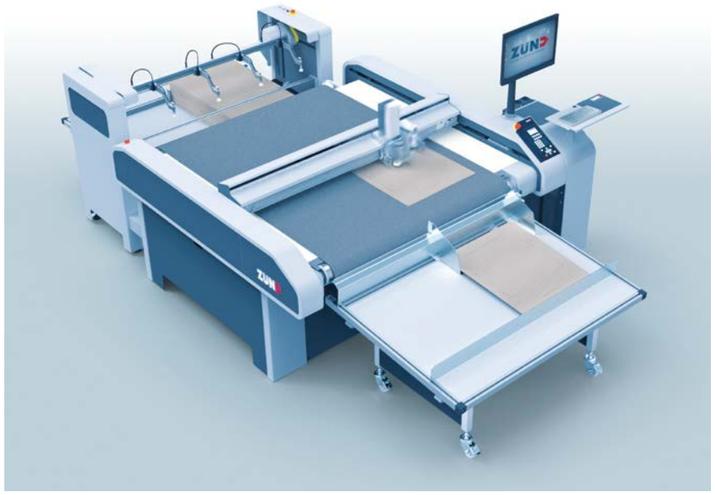

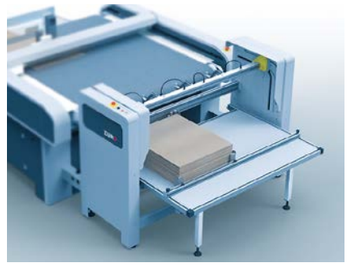

Board Handling System (BHS)

G3 D3

Grote oplagen, hoogst mogelijke kwaliteit en flexibiliteit: met het Board Handling System produceert u de klok rond en beperkt u inspanningen door het personeel tot een minimum! De volautomatische plaattoevoer en -afname perfectioneert uw bewerkingsproces. De inzet van personeel beperkt zich tot het beladen en afnemen van de gestapelde pallets. Zünd-snijmachines en het Board Handling Systeem zijn ontworpen voor continubedrijf.

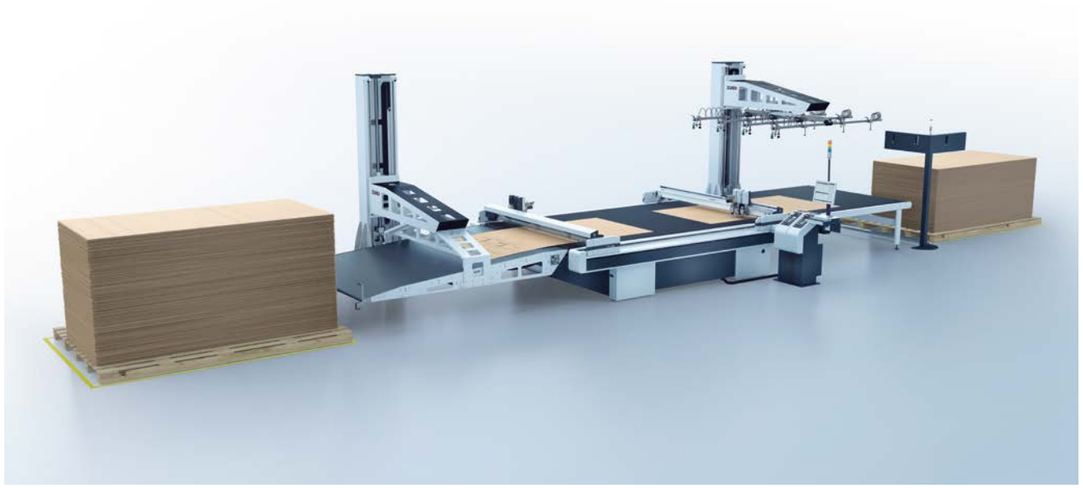

Automatische toevoer van rolmateriaal

Afroleenheid Universeel, passief

G3 S3 D3

De afroleenheid Universal is bijzonder geschikt voor lichte materiaalrollen die vaak moeten worden verwisseld. Het verwisselen van rollen gebeurt snel en eenvoudig.
Het gebruikte rolmateriaal is idealiter niet dicht en neigt niet tot vouwen (bijv. papier of kunststoffolie). Een stelbare rem voorkomt effectief narollen van het materiaal. Gelijktijdig gebruik van de optionele materiaaltoevoerrol minimaliseert het optreden van vouwen.

Afroleenheid Kernhouder, passief

G3 S3 L3 D3

In tegenstelling tot de afroleenheid Universal is de afroleenheid met kernhouder perfect geschikt voor zachte en flexibele materialen of textiel. De materiaalrol wordt op een as opgespannen en op de afroleenheid geplaatst. Zo worden verschuivingen tijdens de toevoer voorkomen.

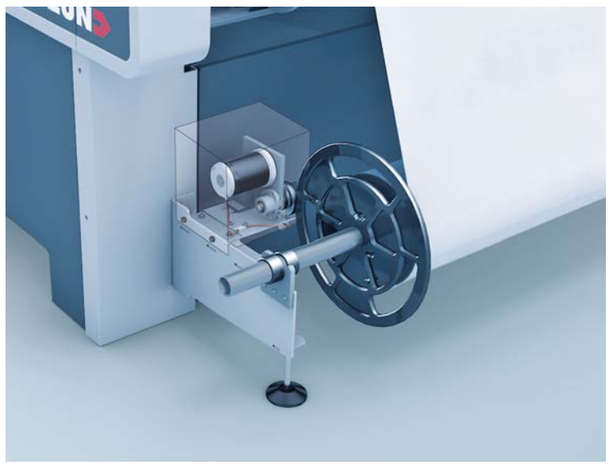

Afroleenheid Kernhouder, actief

G3 S3 D3

De actieve afroleenheid met kernhouder is uitgerust met een motor. De aandrijving zorgt ervoor dat narollend materiaal aan het einde van de afrolbeweging weer wordt opgerold. Dat voorkomt op praktische wijze het vormen van vouwen in het materiaal bij de toevoer naar het werkvlak.

Afroleenheid centrumwikkelaar

G3 D3

Verhoog uw productiecapaciteit! Dankzij het robuuste ontwerp van de Zünd-centrumwikkelaar kan rolmateriaal tot 100 kg worden verwerkt. Het uitgekiende mechaniek zorgt voor een constante materiaalspanning. Daardoor wordt ook veeleisend textielmateriaal zonder vouwen of rek toegevoerd.
De aangedreven centrumwikkelaar kan materiaalrollen niet alleen afwikkelen maar ook weer opwikkelen.

Rollen met een gewicht tot 40 kg kunnen met de dubbele spanrol worden toegevoerd; deze functioneert zo nodig als passieve afroleenheid.

Afroleenheid kuipafroller 100

G3 S3 D3

De kuipafroller 100 maakt spanningsvrij afrollen van rekbaar textiel mogelijk. Het hart van de afroleenheid is een trog van rollen en lopende banden die het rolmateriaal naar het werkvlak van de snijmachine transporteren
Een bandstrekwals registreert wisselingen in de baanspanning in real time. Zo nodig regelt de kuipafroller 100 de aandrijfsnelheid en garandeert zo een absoluut spanningsvrije materiaaltoevoer.
De baankantregeling controleert de exacte uitlijning van de materiaalkant. Wanneer de sensor een onregelmatigheid detecteert, corrigeert de kuipafroller 100 automatisch de horizontale uitlijning van de trog. Omdat het materiaal niet met een as is gefixeerd, zijn er geen bijzondere vereisten aan de rolkern. Ook rollen met geknikte, gebroken of ontbrekende kern zijn probleemloos toe te voeren.
De functie voor snel oprollen zorgt ervoor dat het materiaal na bewerking weer strak wordt gewikkeld.

Nieuw is dat de geïntegreerde dwarssnijder de textielbaan aan het einde bij de markering kan afsnijden. De snede kan naar keuze handmatig worden ingezet of automatisch door de snijsoftware worden geregeld. Dankzij de optioneel verkrijgbare dwarssnijder kan de textielrol nog tijdens het snijwerk worden vervangen. Het resultaat zijn drastisch verkorte ombouwtijden, vooral voor gebruikers die vaak korte markeringen verwerken.

Overzicht van afroleenheden

	Universeel, passief	Kernhouder, passief	Kernhouder, actief	Centrumwikkelaar	Kuipafroller 100
				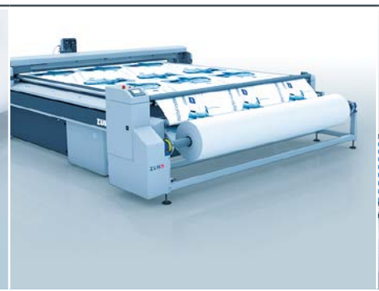	
Technische gegevens					
max. roldoorsnede	350 mm	350 mm	350 mm	350 mm	400 mm
max. rolbreedte	M-3XL[1]	M-3XL[1]	M-3XL[1]	L-3XL	M-3XL
Doorsnede van rolkern	–	3″	3″	3″	–
max. rolgewicht	70 kg	70 kg	70 kg	100 kg	100 kg
verkrijgbaar voor de snijmachineseries	G3, S3, D3	G3, S3, L3, D3	G3, S3, D3	G3, D3	G3, S3, D3
verkrijgbaar voor de snijmachinegroottes	M-3XL	M-3XL	M-3XL	L-3XL	L, XL, 3XL[2]
Producteigenschappen					
Montage op snijmachineverlengstuk	ja	ja	nee	ja	ja
Aangedreven	nee	nee	nee	ja	ja
Roleindedetectie	nee	nee	nee	ja	nee
Baankantregeling	nee	nee	nee	nee	ja
Automatische regeling van de materiaalspanning	nee	nee	nee	ja	ja
Pneumatisch gespannen wikkelrol voor vastzetten van de rol	nee	nee	nee	ja	nee
Assteun voor compensatie van roldoorbuiging	nee	ja	ja	nee	nee
Oprolfunctie	nee	nee	ja	ja	ja
Rolwikkelinrichting	binnen en buiten	binnen en buiten	ofwel binnen of buiten	binnen en buiten	binnen en buiten
Dwarssnijder					optioneel
Aanbevolen gebruik					
Toevoer zonder vouwen	✓	✓	✓	✓	✓
Toevoer zonder spanning	✗	✗	✗	✗	✓
Voorkomen van onbedoeld afrollen	✓	✗	✓	✓	✓
Verwerking van rekbaar materiaal	✗	✓	✓	✓	✓
Snelle rolwissel	✓	✓	✓	✓	✓
Constante materiaalspanning	✗	✗	✓	✓	✗
Correctie van onregelmatige materiaalkanten	✗	✗	✗	✗	✓
Automatische scheidsnede aan het einde van de markering	✗	✗	✗	✗	✓

[1] De max. rolbreedte is in combinatie met hulpaandrijving 100 mm kleiner.
[2] De kuipafroller 100 is compatibel met alle G3- en D3-breedtes omdat de breedtes M en 2XL bij deze snijmachineseries via overbreedte worden afgedekt.

Verklaring: ✓ ideal ✓ geschickt ✗ niet geschickt

Automatisch afwikkelen van rolmateriaal

Oproleenheid Kernhouder, actief

G3 S3

Met de aangedreven oproleenheid-kernhouder produceert u volautomatisch grote slitopdrachten! Het materiaal wordt meteen na de bewerking weer op de rolkern opgewikkeld en blijft zo netjes, knik- en vouwvrij.
Deze oproleenheid is ideaal voor folie of bedrukt textiel tot 70 kg rolgewicht.

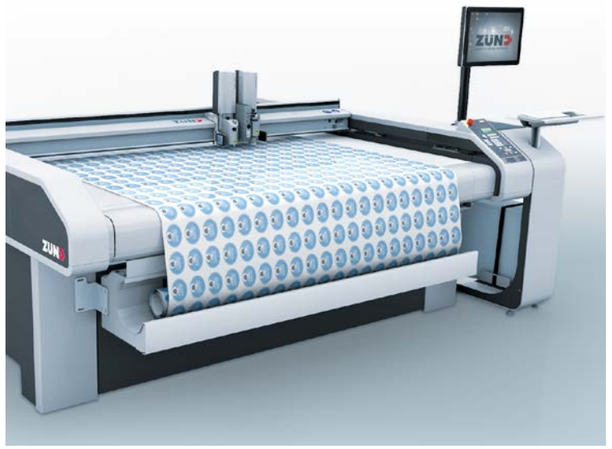

Oproleenheid Kuip, actief

G3 S3

De oproleenheid Bak, actief is perfect geschikt voor kleine slitopdrachten. Het foliemateriaal wordt na de bewerking automatisch in de bak opgerold. Na elke snijbewerking kan het opgerolde folie onmiddellijk uit de bak genomen worden, direct en zonder onderbreking van de productie.
Let erop dat de stukken folie max. 20 m lang zijn.

Overzicht van oproleenheden

Technische gegevens	Kernhouder, actief	Kuip, actief
max. roldoorsnede	350 mm	-
max. rolbreedte	M-XL[1]	M-XL
Doorsnede van rolkern	3“	-
max. rolgewicht	70 kg	10 kg
verkrijgbaar voor de snijmachineseries	G3, S3	G3, S3
verkrijgbaar voor de snijmachinegroottes	M-XL	M-XL

Producteigenschappen		
Montage op snijmachineverlengstuk	nee	ja
Aangedreven	ja	ja
Roleindedetectie	nee	nee
Automatische regeling van de materiaalspanning	nee	nee
Pneumatisch gespannen wikkelrol voor vastzetten van de rol	nee	nee
Assteun voor compensatie van roldoorbuiging	ja	nee
Oprolfunctie	ja	ja
Rolwikkelinrichting	ofwel binnen of buiten	buiten

Aanbevolen gebruik		
Opwikkelen zonder vouwen	✓	✗
Voorkomen van onbedoeld afrollen	✓	✓
Verwerking van rekbaar materiaal	✓	✗
Snelle rolwissel	✓	✓
Constante materiaalspanning	✓	✗

[1] De max. rolbreedte is in combinatie met hulpaandrijving 100 mm kleiner.

Verklaring: ✓ ideal ✓ geschickt ✗ niet geschickt

Overige opties voor materiaalhantering

Materiaaltransport

De lopende band dient bovendien als snijonderlegger en transportband. Gesneden onderdelen worden automatisch uit het snijgebied weggevoerd, terwijl de snijmachine tegelijkertijd weer wordt beladen.

Het materiaaltransport maakt gebruik van een snijmachineverlengstuk mogelijk en van de productie van opdrachten die langer zijn dan de snijmachine.

Tijdens het transport fixeren transportelementen het materiaal. Voor dunne en flexibele rol- of velmaterialen raden wij aan om de optionele transportbalk te gebruiken.

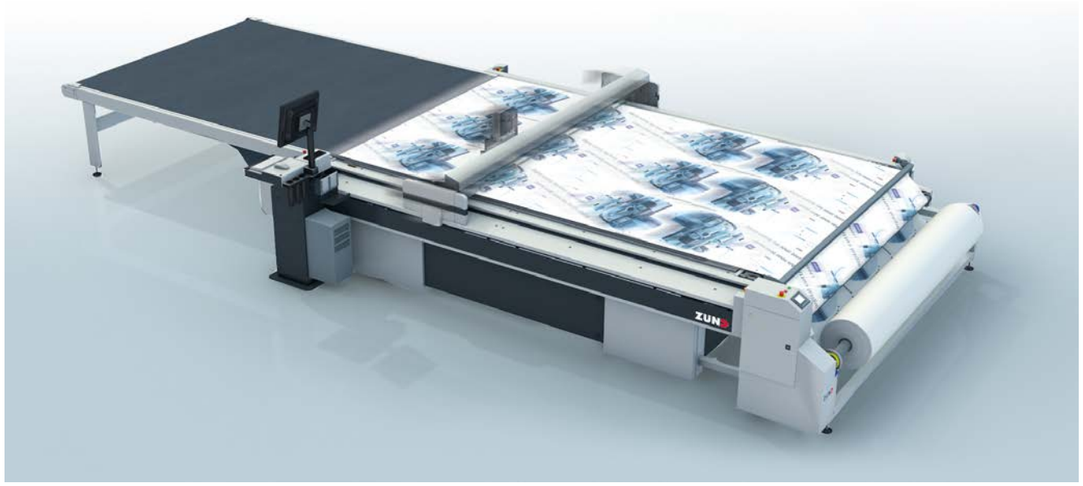

Snijmachineverlengstukken

Snijmachineverlengstukken zijn verkrijgbaar voor aanbouw voor en/of achter de snijmachine in de volgende grootes:

G3, **D3**: uitbreiding met de lengte van het hele (L) of het halve snijmachine-werkvlak (½L).

S3: uitbreiding met de lengte van het hele snijmachine-werkvlak (L).

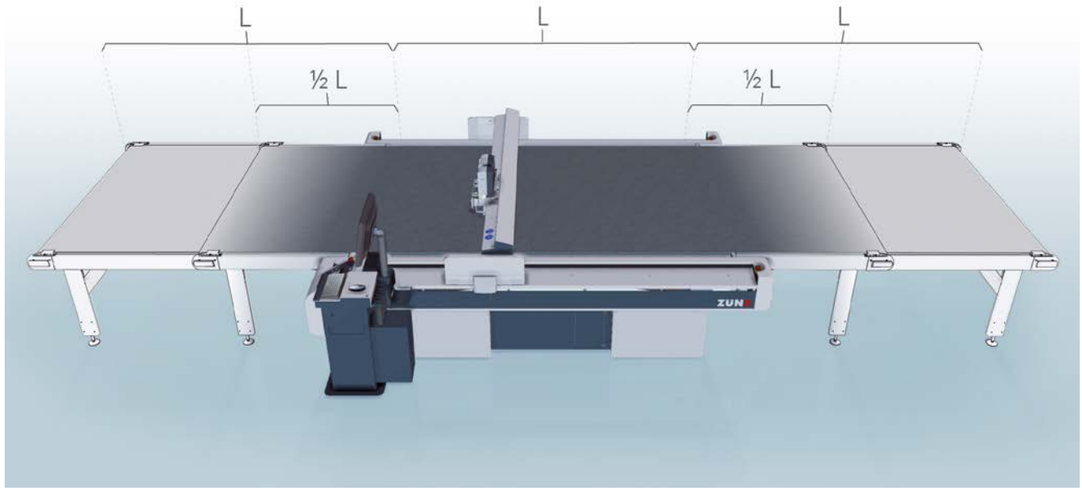

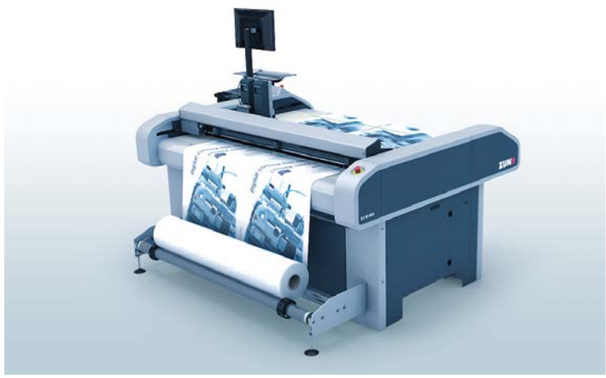

Folietransport

S3

Een speciaal toevoersysteem voor folietransport maakt de S3 tot de ideale foliesnijmachine. Kern van dit gespecialiseerde snijsysteem is een vacuümplaat voor folietoepassingen. De bewerking gebeurt rechtstreeks op het werkvlak.
Bovendien wordt een materiaaleindesensor gebruikt. Deze stopt het proces zelfstandig wanneer het einde van het rolmateriaal wordt bereikt. Een snijstrook voor netjes afsnijden completeert het systeem.

Opvangbak

G3 S3 D3

De opvangbak is een praktisch hulpmiddel om snijafval en afgesneden delen in op te vangen. Het zorgt voor een nette werkomgeving. Voor het legen kunt u de bak met slechts enkele handelingen van de snijmachine losmaken.

Materiaaltoevoerrol

G3 S3 D3

De materiaalgeleiderol voorkomt effectief vouwvorming in textielmateriaal. Hierbij wordt het materiaal over een omkeerrol geleid. Wij raden aan om de materiaalgeleiderol altijd in combinatie met een afroleenheid te gebruiken

06/2021

Zund Benelux B.V.
Meerheide 109
5521 DX Eersel, Netherlands
T +31 497 517873
F +31 497 517955
infobenelux@zund.com
www.zund.com

Zünd Systemtechnik AG
Industriestrasse 8
CH-9450 Altstätten
T +41 71 554 81 00
info@zund.com
www.zund.com

swiss cutting systems